ŚCIEK PODCHODNIKOWY "TRAPEZOWY" SKALA 1:20

Przekrój podłużny 1–1

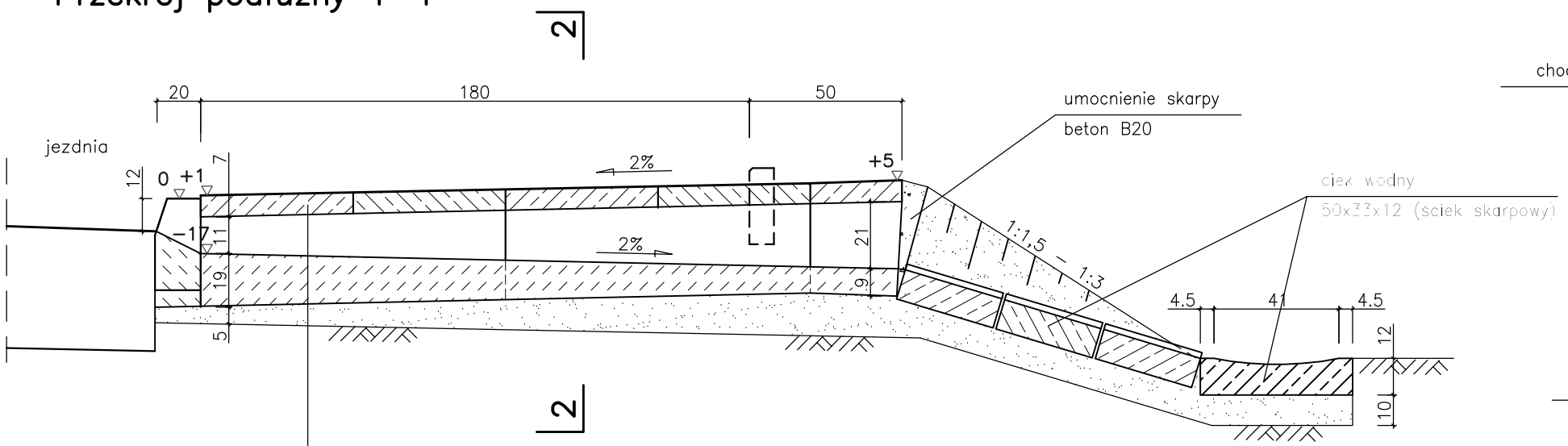

Płyty chodnikowe 50x50
Krawężnik betonowy 20x30
Beton B20
Podsypka cementowo–piaskowa (1:4)
Podłoże gruntowe

2–2

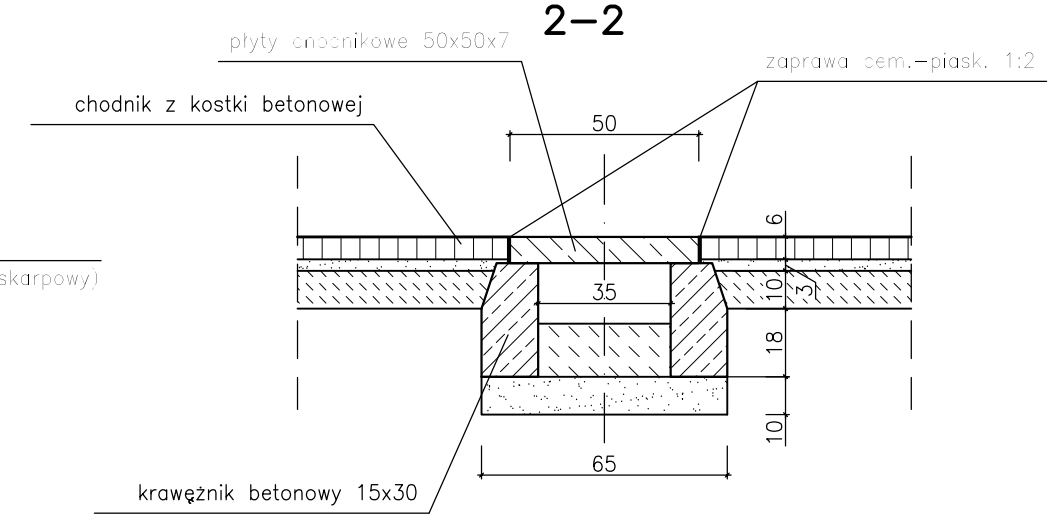

Widok z góry

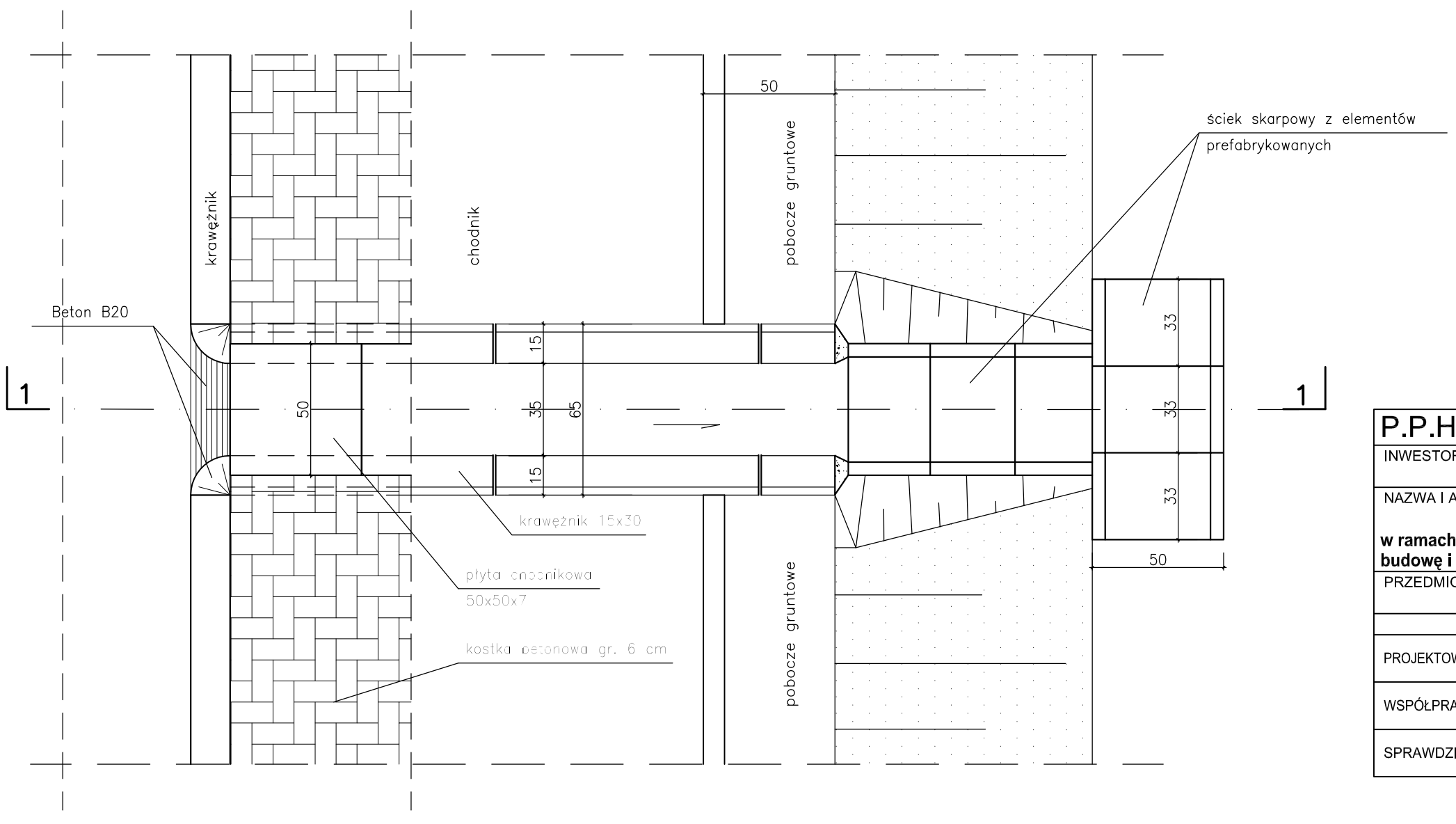

P.P.H.U. TANTAL			ul. Piłsudskiego 7, Łódź	
INWESTOR:	Gmina i Miasto Drzewica ul. Staszica 22			
NAZWA I ADRES OBIEKTU:	Budowa ul. Staszica w m. Drzewica (odcinek od ul. Szkolnej do ul. Żeromskiego) w ramach zadania "Aktywizacja terenów przemysłowych i rekreacyjnych poprzez budowę i rozbudowę układu komunikacyjnego w mieście Drzewica"			
PRZEDMIOT RYSUNKU:	ŚCIEK PODCHODNIKOWY		SKALA:	1:20
			NR RYS.:	6
	Imię i nazwisko	Nr uprawnień	Data	Podpis
PROJEKTOWAŁ:	mgr inż. Z. Sobiepański	PNB/1/166/66	04.2009	
WSPÓŁPRACA:	tech. P. Jabłoński		04.2009	
SPRAWDZIŁ:	mgr inż. T. Siennicki	414/94/WŁ	04.2009	